Cod. IG-0305
CASETTA

Facilità di accesso

Sviluppo intellettuale

Sviluppo fisico

DESCRIZIONE

Gioco a 2 torri riciclabile al 100% in tutti i sui componenti, realizzato con caratteristiche atte a favorirne l' utilizzo anche a bambini portatori di handicap, formato da:
- Struttura portante realizzata con 6 montanti sez. 80x80mm in acciaio inox AISI304, fissati a terra mediante idonei plinti di fondazione o predisposti per il fissaggio con tasselli, completi nelle testate scoperte da tappi in polietilene nero
- 1 Torre a base quadrata 1100x1100mm posta ad altezza 900mm da terra con piano di calpestio realizzato in HPL spessore 12mm con finitura antiscivolo, completa di: tetto a 2 falde realizzato in HPL spessore 12mm colorato, pareti laterali realizzate con pannelli in HPL colorato spessore 12mm opportunamente sagomato ed inciso con finestrella e porte di accesso alla torre ed allo scivolo, scala a piattelli, di accesso alla torre realizzata con telaio in acciaio inox fissato direttamente al tetto della torre e 5 scalini realizzati con piattelli in HPL spessore 12mm con finitura antiscivolo.
Uno scivolo realizzato in lamiera di acciaio inox, completo di sponde laterali in polietilene HPL colorato, completo al suo ingresso di balaustra e parapetto realizzati in HPL colorato spessore 12mm sagomato con forma irregolare.
- 1 Torre a base rettangolare 1100x700mm posta ad altezza 600mm da terra con piano di calpestio realizzato in HPL spessore 12mm con finitura antiscivolo, completa di: balaustra di sicurezza realizzata con pannello in HPL colorato spessore 12mm opportunamente sagomato ed inciso, rampa di accesso alla torre realizzata con telaio in acciaio fissato direttamente alla struttura portante e piano di risalita in HPL spessore 12mm con finitura antiscivolo.
Uno scivolo realizzato in lamiera di acciaio inox, completo di sponde laterali in polietilene HPL colorato, completo al suo ingresso di balaustra e parapetto realizzati in HPL colorato spessore 12mm sagomato con forma irregolare.
-1 gioco abaco posizionato sotto la torre più grande, composto da elementi di varie forme e colori realizzati in HPL colorato spessore 12mm, scorrevoli su guide in acciaio inox fissate direttamente alla struttura portante.

Assenza di bordi taglienti e di fori che potrebbero causare il bloccaggio delle dita, della testa, e delle altre parti del corpo.
Tutte le parti costruttive metalliche sono in acciaio inox fissate saldamente alla struttura primaria mediante ferramenta speciale, autobloccante ed a semincastro.
Le viti affondate sono protette da tappi in plastica per evitare manipolazione e danneggiamenti di forma vandalica.

DIMENSIONI D' INGOMBRO:	mm 3250x2920x2500h
ALTEZZA DI CADUTA:	mm 900
AREA DI SICUREZZA:	mm 6750x6420 (31mq)
ETA' D'USO :	3-12 anni
NUMERO UTILIZZATORI:	15 bambini

CERTIFICATO UNI EN 1176:2017
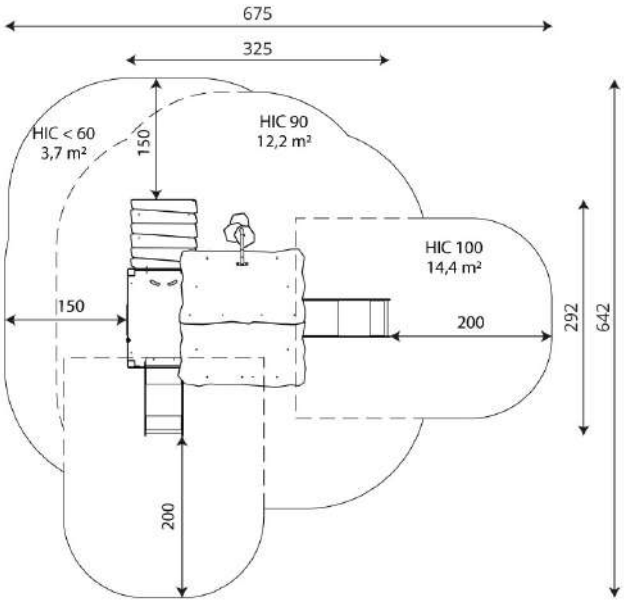
E' possibile avere il gioco oltre nella colorazione dell' immagine soprastante, anche nella colorazione natura cod. IG-0305-C9