Cod. IG-FIT1108
ATTREZZO FITNESS TWISTER

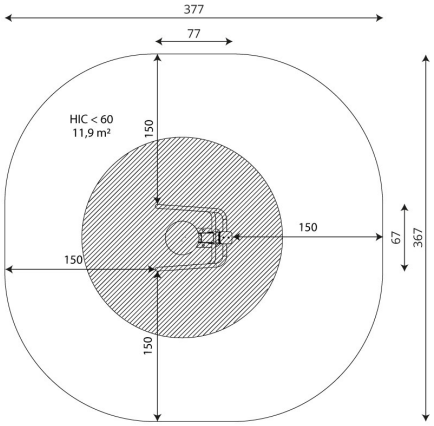

DESCRIZIONE

Attrezzo fitness riciclabile al 100% in tutti i sui componenti, formato da:
- Struttura portante realizzata con montante sez. 100x100mm in acciaio zincato a caldo e verniciato a polveri, fissato a terra mediante idonei plinti di fondazione o predisposti per il fissaggio con tasselli.
Montante protetto nella sua estremità superiore da tappo in polipropilene PP.
- Barra per appoggio delle mani e telaio supporto poggiapiedi realizzati in acciaio zincato a caldo e verniciato a polveri, diametro 38mm.
- Disco poggiapiedi realizzato in laminato HPL spessore 15mm con finitura antiscivolo ed impermeabile.
Movimento rotatorio delle gambe realizzato con perno e cuscinetti a sfera, chiusi nel carter di supporto, non necessitano di ingrassaggio e manutenzione periodica.
- Porta cellulare fissato direttamente al montante realizzato in Policarbonato e polietilene HDPE.
Sul pannellino in policarbonato sono riportate le istruzioni per l' uso dell' attrezzo e le parti del corpo che sono interessate.
Assenza di bordi taglienti e di fori che potrebbero causare il bloccaggio delle dita, della testa, e delle altre parti del corpo.
Tutti i punti d´incrocio della struttura in corde sono fissati saldamente con elementi speciali in acciaio inossidabile. Tutte le parti costruttive e la viteria sono in acciaio inossidabile.

DIMENSIONI D' INGOMBRO:	mm 770x670x1420h
ALTEZZA DI CADUTA:	mm 200
AREA DI SICUREZZA:	mm 3770x3670 (14mq)
ETA' D'USO :	14+ anni

Certificato UNI EN 16630:2015

E' possibile avere il gioco oltre che nella colorazione dell' immagine soprastante, anche nelle seguenti combinazioni colore: