Cod. IG-FIT1116-1
ATTREZZO FITNESS TAPIRULAN

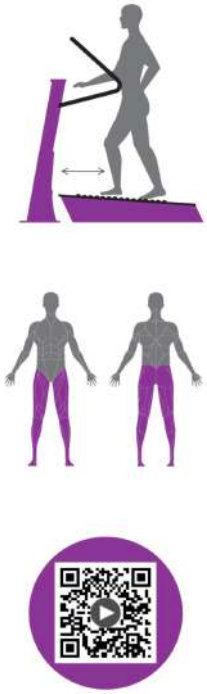

DESCRIZIONE

Attrezzo fitness riciclabile al 100% in tutti i sui componenti, formato da:
- Struttura portante realizzata con montanti sez. 100x100mm in acciaio zincato e verniciato, fissato a terra mediante idonei plinti di fondazione o predisposti per il fissaggio con tasselli.
Montante protetto nella sua stremità superiore da tappo in polipropilene PP.
- Telaio per appoggio delle mani realizzati in acciaio zincato e verniciato.
- Piano di corsa leggermente inclinato realizzato con telaio in acciaio zincato e verniciato, rivestito con pannelli HDPE e 15 rulli indipendenti che permettono la corsa sul posto.
- Porta cellulare fissato direttamente al montante realizzato in Policarbonato e polietilene HDPE.
Sul pannellino in policarbonato sono riportate le istruzioni per l' uso dell' attrezzo e le parti del corpo che sono interessate. Inoltre è possibile visualizzare le istruzioni d'uso tramite il Codice QR.
Assenza di bordi taglienti e di fori che potrebbero causare il bloccaggio delle dita, della testa, e delle altre parti del corpo.
Tutti i punti d´incrocio della struttura in corde sono fissati saldamente con elementi speciali in acciaio inossidabile.
Tutte le parti costruttive e la viteria sono in acciaio inossidabile.

DIMENSIONI D' INGOMBRO:	mm 1880x750x1670h
ALTEZZA DI CADUTA:	mm <600
AREA DI SICUREZZA:	mm 4880x3750 (16,4 mq)
ETA' D'USO :	14+ anni

Certificato UNI EN 16630:2015

DOCUMENTAZIONE TECNICA

Possibilità di avere la struttura portante in 5 diverse colorazioni: verde lime, grigio, grigio canna di fucile, magenta, verde acqua (immagine di copertina), verde militare

Montanti in acciaio zincato a caldo e verniciati a polvere sezione 100x100mm

Targhetta informativa e di supporto per telefono in polietilene HDPE

Telaio in acciaio zincato a caldo e verniciato a polvere
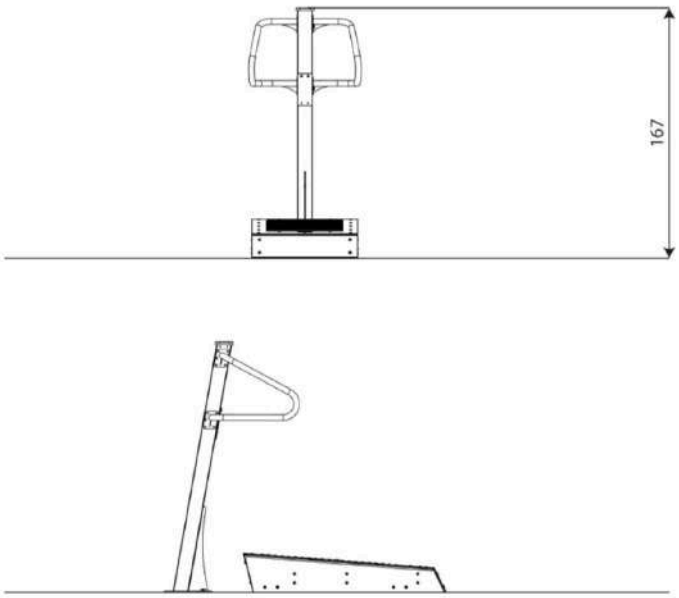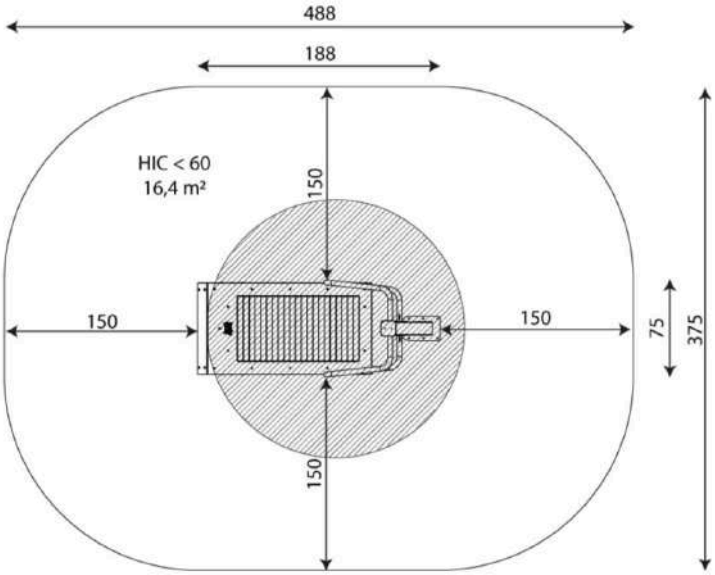
Elementi mobili basati su meccanismo a cuscinetti incapsulato privo di manutenzione