Cod. IG-0105
TORRE CON BALCONCINO

Sviluppo fisico

Scivolare

DESCRIZIONE

Gioco a 1 torre e 1 balconcino riciclabile al 100% in tutti i sui componenti, formato da:
- Struttura portante realizzata con 5 montanti sez. 80x80mm in acciaio inossidabile AISI304, fissati a terra mediante idonei plinti di fondazione o predisposti per il fissaggio con tasselli, completi sulle testate scoperte di coperchi in polietilene colore nero.
- 1 torre con tetto a base quadrata 800x800mm e piano di calpestio in HPL spessore 12mm con finitura impermeabile ed antiscivolo fissato su telaio in acciaio posto ad altezza 600mm da terra, tetto a 2 falde realizzati in polietilene HDPE spessore 12mm colorato molto resistente agli agenti atmosferici, fissato alla struttura portante mediante elementi di rinforzo anch'essi in polietilene HDPE colorato spessore 12mm.
- 1 balconcino con pianta a quarto di cerchio e piano di calpestio in HPL spessore 12mm con finitura impermeabile ed antiscivolo fissato su telaio in acciaio posto ad altezza 350mm da terra, completo di balaustra di sicurezza in acciaio inossidabile AISI304 verniciato.
- 2 balaustre, realizzate in polietilene HDPE in diverse colorazioni spessore 12mm opportunamente sagomate ed incise, balaustre unite sull' angolo da piattello sempre in polietilene HDPE spessore 12mm.
- 1 scivolo posto sulla torre alta 600mm da terra realizzato con pista di scivolamento in lamiera di acciaio inossidabile e sponde laterali in polietilene HDPE colorato spessore 20mm

Scivolo completo all' ingresso di parapetto in tubolare di acciaio inossidabile AISI304.
Tutte le parti costruttive metalliche sono in acciaio inox fissate saldamente alla struttura primaria mediante ferramenta speciale, autobloccante ed a semincastro.
Le viti affondate sono protette da tappi in plastica per evitare manipolazione e danneggiamenti di forma vandalica.

DOCUMENTAZIONE TECNICA

DIMENSIONI D' INGOMBRO:	mm 1730x1540x2160h
ALTEZZA DI CADUTA:	mm 590
AREA DI SICUREZZA:	mm 5230x4540 (19mq)
ETA' D'USO :	1-8 anni
NUMERO UTILIZZATORI:	7

CERTIFICATO UNI EN 1176:2017
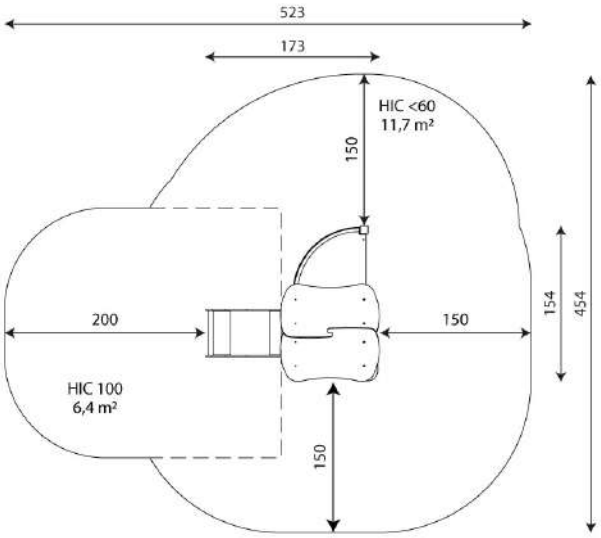
E' possibile avere, con sovrapprezzo, il gioco oltre che con pannellature in polietilene HDPE nella colorazione dell' immagine soprastante, anche con pannellature in HPL nelle seguenti combinazioni colore:
verde cod. IG-0105-C1, rosso cod. IG-0105-C2, blu cod. IG-0105-C3, natura cod. IG-0105-C9.