DOCUMENTAZIONE TECNICA

Cod. IG-0111
PICCOLO BATTELLO

Facilità di accesso

Sviluppo intellettuale

Sviluppo fisico

DESCRIZIONE

Gioco riciclabile al 100% in tutti i sui componenti, formato da:
- Struttura portante realizzata con 7 montanti sez. 80x80mm in acciaio inossidabile AISI304, fissati a terra mediante idonei plinti di fondazione o predisposti per il fissaggio con tasselli.
Sul montante più alto posto al centro del gioco è fissata una bandiera in polietilene HDPE colorato spessore 12mm, un timone in polietilene HDPE colorato spessore 12mm e 2 funi diametro 16mm del tipo Hercules con anima in acciaio e rivestimento in poliammide colorato.
- 1 torre a sezione rettangolare 1500x750mm con piano di calpestio in HPL spessore 12mm con finitura impermeabile ed antiscivolo fissato su telaio in acciaio inossidabile, posta a 600mm da terra.
Torre completa di 2 balaustre di sicurezza realizzate con pannelli in polietilene HDPE opportunamente sagomati ed incisi, uno a creare un gioco manuale dove scorrono 3 diverse figure da dover abbinare, l' altro con rappresentato un salvagente.
- 1 balconcino a forma di mezzo cerchio con piano di calpestio in HPL spessore 12mm con finitura impermeabile ed antiscivolo fissato su telaio in acciaio inossidabile e con balaustra di sicurezza in acciaio inossidabile verniciato.
- 1 scivolo con pista di scivolamento in lamiera di acciaio inossidabile e sponde laterali in polietilene HDPE colorato spessore 15mm, completo nella zona di partenza di parapetto in tubolare di acciaio inossidabile AISI304.

- 1 scala di accesso alla torre realizzata con sponde laterali in polietilene HDPE colorato spessore 15mm, e scalini in HPL spessore 12mm con finitura impermeabile ed antiscivolo.
Tutte le parti costruttive metalliche sono in acciaio inox fissate saldamente alla struttura primaria mediante ferramenta speciale, autobloccante ed a semincastro.
Le viti affondate sono protette da tappi in plastica per evitare manipolazione e danneggiamenti di forma vandalica.

DIMENSIONI D' INGOMBRO:	mm 2540x1990x2350h
ALTEZZA DI CADUTA:	mm 590
AREA DI SICUREZZA:	mm 6040x4990 (22mq)
ETA' D'USO :	1-8 anni
NUMERO DI UTILIZZATORI:	11

CERTIFICATO UNI EN 1176:2017
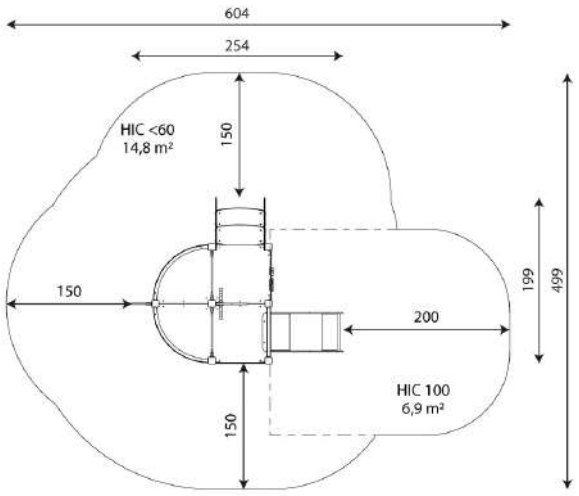
E' possibile avere il gioco oltre che con pannellature in polietilene HDPE nella colorazione dell' immagine soprastante, anche con sovrapprezzo con pannellature in HPL nelle seguenti combinazioni colore:
verde cod. IG-0111-C1, rosso cod. IG-0111-C2, blu cod. IG-0111-C3, natura cod. IG-0111-C9